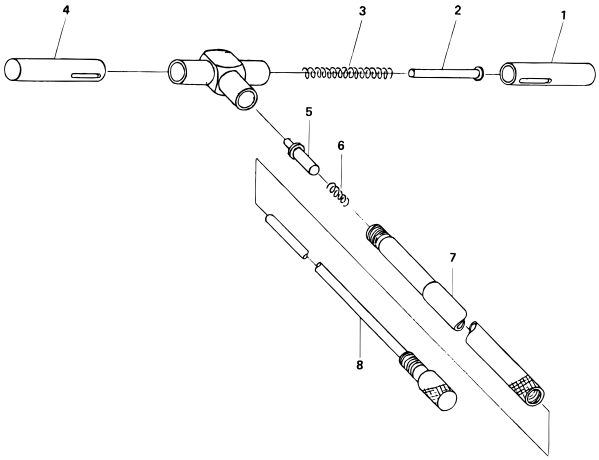

書類NO, 155-01

KEY NO,	ブヒンメイ	PART NAME	販売区分 CATEGORY	CODE NO, コードNO, 155-121 155-127	155-122 155-128	155-123 155-129	155-124 155-130	155-125 155-131	155-126 155-132	備考 COMMENTS
1	ガイトウ	SLEEVE		206586	206587	206588	206589	206590	206591	
2	スプリングシンボウ	GUIDE, SPRING		——	——	206598	206599	206600	206601	
3	スプリング	SPRING		206602	206603	206604	206605	206606	206607	
4	ナイトウ	INNER SLEEVE		206592	206593	206594	206595	206596	206597	
5	キー	KEY		206610	206611		206612			
6	キートメバネ	SPRING, KEY		206613			206614			
7	トッテ	GRIP		207045	207046	207047	207048	207049	207050	
8	クランプロッド	CLAMP ROD		211107	211108		211109			